HAELOK

STAHLPRESWSVERBINDUNG

Das HAELOK® System ermöglicht eine rein metallische Dichtung für Stahlrohre.

Dieses einzigartige Rohrverbindungssystem, ohne zusätzliche Dichtungen, sorgt für perfekte Abdichtung für Rohrdimensionen von ∅6 bis ∅114,3 mm.

Die Zuverlässigkeit und Qualität des HAELOK®-Systems ergibt sich durch das einzigartige Design gepaart mit einer unvergleichlich einfachen Installation.

HAELOK® ist die perfekte Lösung für viele unterschiedliche Anwendungen, verschiedene Rohrdurchmesser, Rohrmaterialien und Durchfluss-medien. Somit bietet HAELOK® eine echte Alternative zu Schweißverbindungen.

Geprüft bis zu 1140 bar.
100% keine Schweißteile.

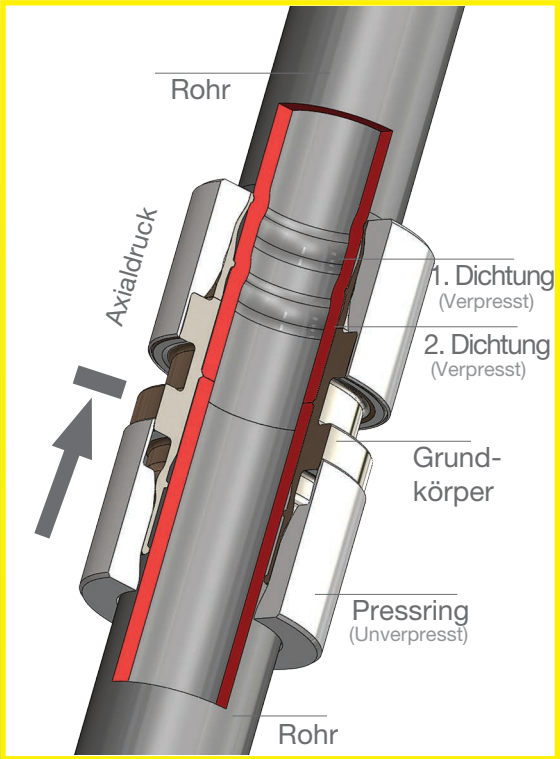

Vorteile bei Installation

- ⇒ Geringer Platzbedarf
- ⇒ Keine Röntgenprüfungen erforderlich
- ⇒ Die Installation ist sicher und kann unter allen Wetterbedingungen durchgeführt werden
- ⇒ Deutlich schneller als Schweißen
- ⇒ Vormontierte Bauteile - sehr einfache Installation
- ⇒ Keine Notwendigkeit für vollständiges Reinigen oder Trocknen der Rohre
- ⇒ Reproduzierbare Verbindungsqualität

Vorteile bei Kosten

- ⇒ Schnellere Installation, aus diesem Grund ein echter Kostenvorteil
- ⇒ zertifiziertes Personal nicht erforderlich
- ⇒ Reduzierung der Gesamtkosten der Installation
- ⇒ Anwendbar für sowohl geschweißte als auch nahtlose Rohre
- ⇒ Keine teuren Prüfungen und Kontrollen erforderlich

Sicherheit

- ⇒ Keine hohen Temperaturen. Brand- oder Explosionsrisiken sind eliminiert
- ⇒ Keine Funken
- ⇒ Rein metallische Dichtung ohne weitere Materialien - keine Gummidichtungen
- ⇒ Dauerhaft abgedichtet
- ⇒ Bauteile vormontiert, keine Montagefehler
- ⇒ Keine Alterung

LinkRo
Verbindungstechnik
Andreas Rockenbauer
Wehrgasse 9
3192 Hohenberg
Österreich
info@linkro.at
www.linkro.at
+43-664-113 64 74

Spezifikation

Technische Daten von HAELOK®

Das HAELOK® Verbindungssystem bietet einen breiten Anwendungsbereich an Durchmessern und vor allem einen großen Temperatur- und Druckbereich. Viel mehr als in Übereinstimmung mit EN253 für vorgedämmte Rohrsysteme notwendig ist.

Temperaturbereich von -55 °C bis + 440 °C.
Nenndruck bis zu 600 bar.
Verwendbar für nahtlose und geschweißte Rohre mit den Maßen nach EN ISO 1127, EN 10220, ASTM A213 und ASTM A269.
Rohrdurchmesser von ∅20 bis ∅60,3 mm. Kleinere Durchmesser bis ∅6 mm und größere Durchmesser bis ∅114,3 mm auf Anfrage.
Die Verbinder sind aus niedrig legiertem Stahl oder Edelstahl. Andere Materialien sind auf Anfrage erhältlich.

Technische Spezifikation

für einen max. Überdruck bis 25bar (lt. EN13941:2009)

Zulässige Rohrtoleranzen:

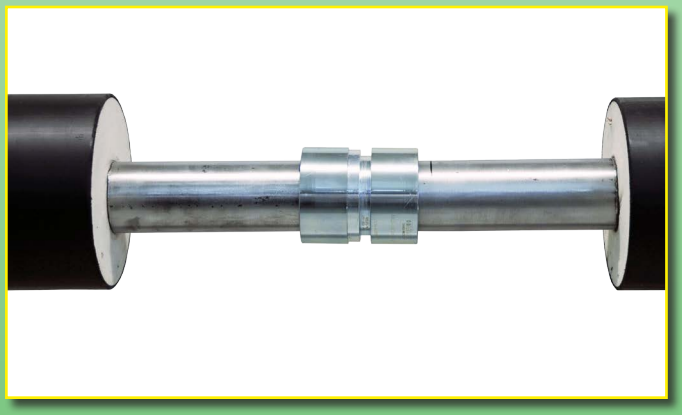

entsprechend EN253
Außendurchmesser:
EN253:2009+A1:2013, Tabelle 3
Wanddicke:
EN253:2009+A1:2013, Tabelle 4
Härte:
≤ 90 HRB (Härte nach Rockwell B)

Rohraußendurchmesser
entsprechend EN253 und EN15632-4

Wanddicken sind sowohl nach EN253, als auch AGFW FW401 und EN15632-4 entsprechend den Angaben der untenstehenden Tabelle abgedeckt!

DN	Dimension	d Rohraußen-durchmesser	d_{max} Rohraußen-durchmesser	s_{min}	s_{max}
		20	20,2	1,5	3
		28	28,3	1,5	3
20	¾“	26,9	27,2	2,11	3,91
25	1“	33,7	34,0	2,6	4,55
32	1¼“	42,4	42,7	2,6	5,08
40	1½“	48,3	48,9	2,6	5,08
50	2“	60,3	60,8	2,6	5,54